Zubehörkatalog BV & LL

Z-LASER
An Exaktera Company

# Das optimale Zubehör für Ihre Z-LASER – Produkte

## Zubehör für Laser im Bereich Bildverarbeitung und Positionierlaser

Justage der Halterungen 4

Präzisionshalterungen 5

H6 Präzisionshalterung ..... 6
H8 Präzisionshalterung ..... 8
HX, MXYZ Präzisionshalterung ..... 10

Halterungen 12

H0 Halterung (Aluminium) ..... 13
H2 Halterung (Aluminium) ..... 14
H3 Halterung (Kunststoff) ..... 15

Reduzierhülsen 16

Reduzierhülsen ..... 17

Befestigungssysteme 18

BD, BG, BG2 ..... 19

Netzteile 20

WPS, WPSB Netzteile ..... 21
NG-C-W Netzteile ..... 22
Adapter & Stecker ..... 23

Kabel 24

KB4 Kabel ..... 25
KB8g Kabel ..... 26

Optisches Zubehör 27

Kappen ..... 28
Weiteres Zubehör ..... 29

Über Z-LASER 30

# Z-LASER Zubehör

Präzise.
Zuverlässig.
Langlebig.

Z-LASER
An Exaktera Company

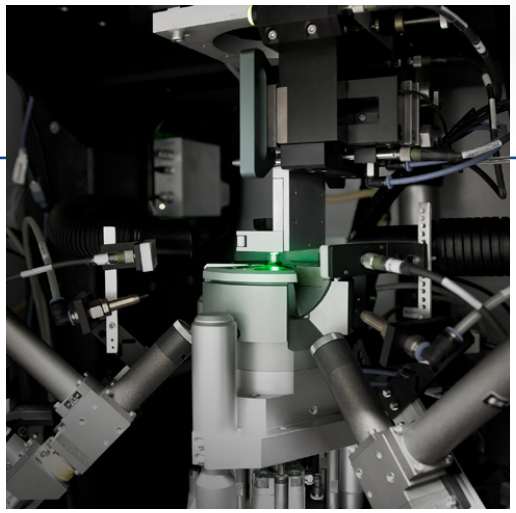

## Höchste Präzision seit 1985

Seit über 35 Jahren fertigen wir unsere Lasermodule mit höchster Präzision, für den Einsatz im rauen Industriealltag, genauso wie für den sensiblen Einsatz in Laboren und medizinischen Bereichen. Im Fokus steht dabei immer die präzise Projektion einer scharfen Laserkontur an eine definierte Position.

## Perfekt abgestimmt

Neben dem eingesetzten Lasermodul ist das entsprechende Zubehör maßgeblich entscheidend für den präzisen und zuverlässigen Einsatz. Das Z-LASER-Zubehör wird nach denselben hohen Standards entwickelt und gefertigt, nach denen wir auch unsere Lasermodule herstellen.

Die perfekt aufeinander abgestimmten Komponenten bieten beeindruckende Ergebnisse und garantieren einen langen und sorgenfreien Einsatz unserer Lasermodule in Ihrer Anwendung.

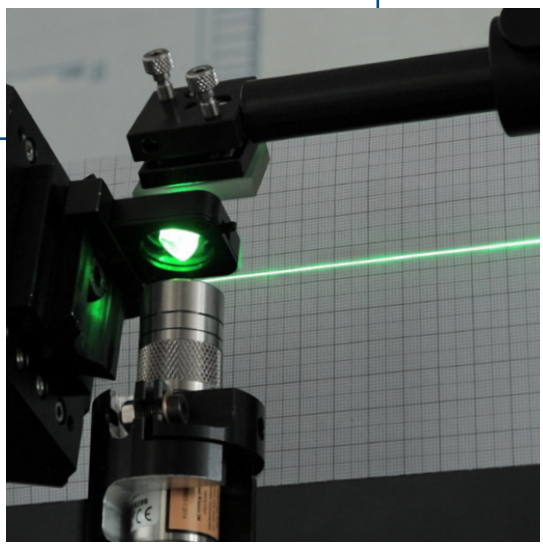

# Halterungen

Präzision beginnt mit einer stabilen Basis. Unsere Halterungen sind mehr als nur eine Befestigung: sie sind das Bindeglied zwischen Ihrem Laser und qualitativ einwandfreien Ergebnissen.

## Jede Achse im Griff, jedes Projekt im Fokus

Die Präzision Ihrer Arbeit hängt von der Ausrichtung des Lasers ab. Dank unserer Halterungen, die Feinjustierungen entlang jeder Achse ermöglichen, können Sie sich auf gleichbleibende Qualität und Genauigkeit bei jedem Projekt verlassen. Eine Entscheidung für Zuverlässigkeit und Perfektion.

## Justage der Halterungen

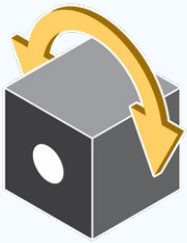

### Längsachse

Die Längsachse ist entlang des montierten Lasers ausgerichtet. Die Halterung kann entlang der Längsachse justiert werden.

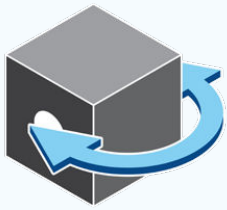

### Hochachse

Die Halterung ermöglicht es den Laser mit Feineinstellungen um die Hochachse zu justieren.

### Querachse

Die Halterung kann entlang der Querachse justiert werden.

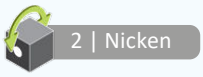


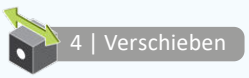




Abbildungen können vom Original abweichen

# Präzisionshalterungen

H6 Präzisionshalterung..... 6
H8 Präzisionshalterung..... 8
HX, MXYZ Präzisionshalterung ..... 10

# H6
## Präzisionshalterung

Prätisionshalterungen ermöglichen eine einfache,
schnelle und präzise Ausrichtung des Lasers.
Aluhalterungen mit stabiler Dehaufnahme aus Messing.

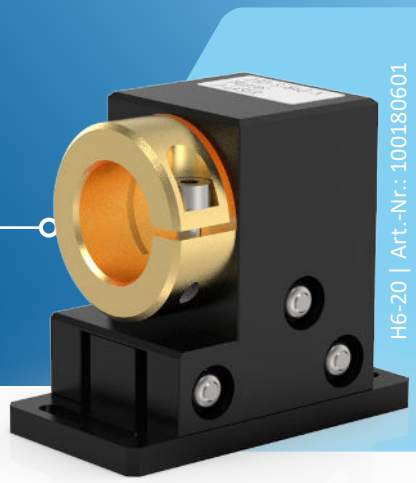


| | Bezeichnung | Justage | Artikelnummer | Beschreibung | Kombinierbar mit: |
|---|---|---|---|---|---|
| 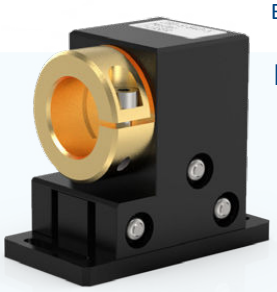 | H6-20 | 1<br>3<br>4 | 100180601 | Montage auf planer Oberfläche<br>Für Laser mit Ø20mm<br>Außendurchmesser<br><br>Montagewerkzeug inklusive | ZAT<br>ZM18<br>ZX20 |
| 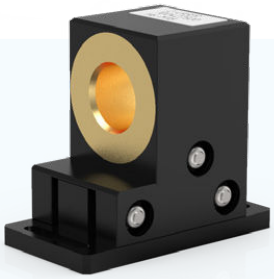 | H6-M18 | 1<br>3<br>4 | 100427500 | Montage auf planer Oberfläche<br>Für Laser mit M18 Außengewinde<br><br>Montagewerkzeug inklusive | ZM18<br>ZX20 |

1 | Rollen

2 | Nicken

3 | Gieren

4 | Verschieben



Abbildungen können vom Original abweichen

# Präzisionshalterung H6

## Für Laser mit Ø20mm oder M18 Außengewinde

Diese Aluminium-Präzisionshalterung ist für alle Lasermodule mit Ø20mm oder M18-Gewinde geeignet. Das Gehäuse des Aluminiumblocks gewährleistet eine optimale Wärmeübertragung.

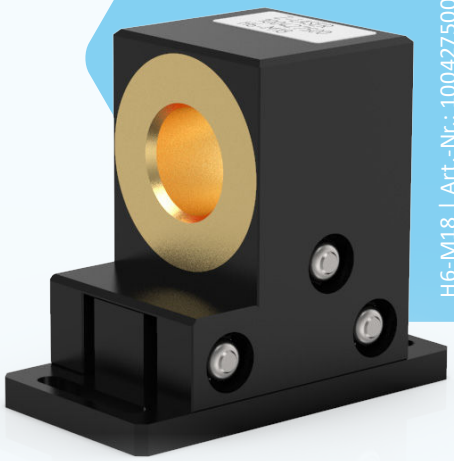

H6-M18 | Art.-Nr.: 100427500

- wartungsfrei
- selbsthemmend
- Für Lasermodule mit Ø20mm oder M18-Gewinde

1 | Rollen

3 | Gieren

4 | Verschieben

| Spezifikationen | Einheit | Innendurchmesser $d_i$ |
|---|---|---|
| H6-M18 | - | M18 x 1 |
| H6-20 | mm | 20 x 1 |

| Technische Daten | Einheit | |
|---|---|---|
| Länge | mm | 65 |
| Breite | mm | 35 |
| Höhe | mm | 57 |
| Material | - | Eloxiertes Aluminium |

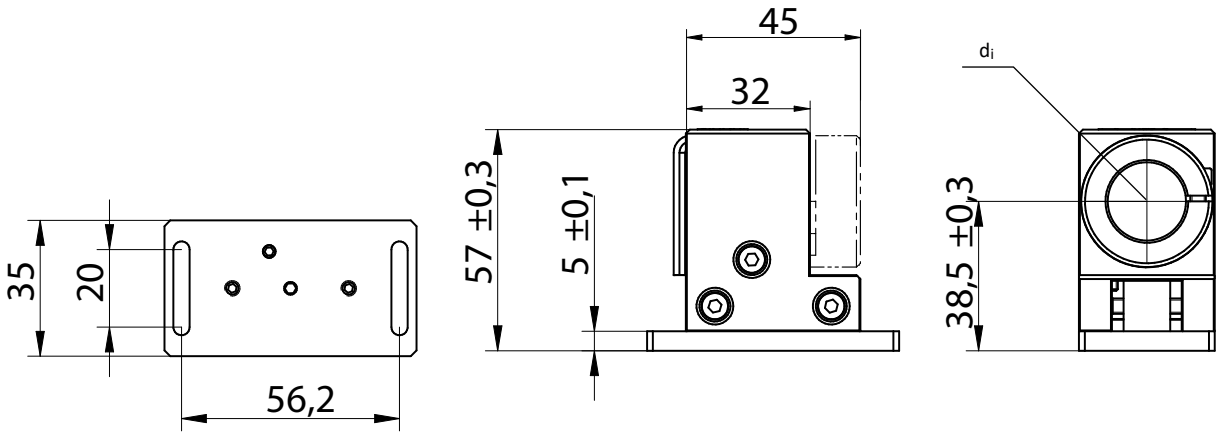


Abbildungen können vom Original abweichen

# H8
## Präzisionshalterung

Durch das, aus einem Block gefertigte, Aluminiumgehäuse ist bei der Präzisionshalterung H8 eine optimale Wärmeableitung gewährleistet. Die Edelstahlstellschrauben ermöglichen koaxialle Drehbarkeit, Winkeldrehbarkeit und ermöglichen parallele Verschiebbarkeit des Lasermoduls.

| | Bezeichnung | Justage | Artikelnummer | Beschreibung | Kombinierbar mit: |
|---|---|---|---|---|---|
| | H8-20 | 1 2 3 4 | 100180701 | Montage auf Ø20mm Welle<br>Für Laser mit Ø20mm<br>Außendurchmesser<br><br>Montagewerkzeug inklusive | ZAT<br>ZM18<br>ZX20 |
| | H8-M18 | 1 2 3 4 | 100451600 | Montage auf Ø20mm Welle<br>Für Laser mit M18 Außengewinde<br><br>Montagewerkzeug inklusive | ZM18<br>ZX20 |

Abbildungen können vom Original abweichen

# Präzisionshalterung H8

## Für Laser mit Ø20mm oder M18 Außengewinde

Diese Aluminium-Präzisionshalterung ist für alle Lasermodule mit Ø20mm oder M18-Gewinde geeignet. Das Gehäuse des Aluminiumblocks gewährleistet eine optimale Wärmeübertragung.

H8-M18 | Art.-Nr.: 100451600

- wartungsfrei
- selbsthemmend
- Für Lasermodule mit Ø20mm oder M18-Gewinde

1 | Rollen

2 | Nicken

3 | Gieren

4 | Verschieben

| Spezifikationen | Einheit | Innendurchmesser $d_i$ |
|---|---|---|
| H8-20 | mm | 20 |
| H8-M18 | - | M18 x 1 |

| Technische Daten | Einheit | |
|---|---|---|
| Länge | mm | 45 |
| Breite | mm | 35 |
| Höhe | mm | 77 |
| Material | - | Eloxiertes Aluminium |

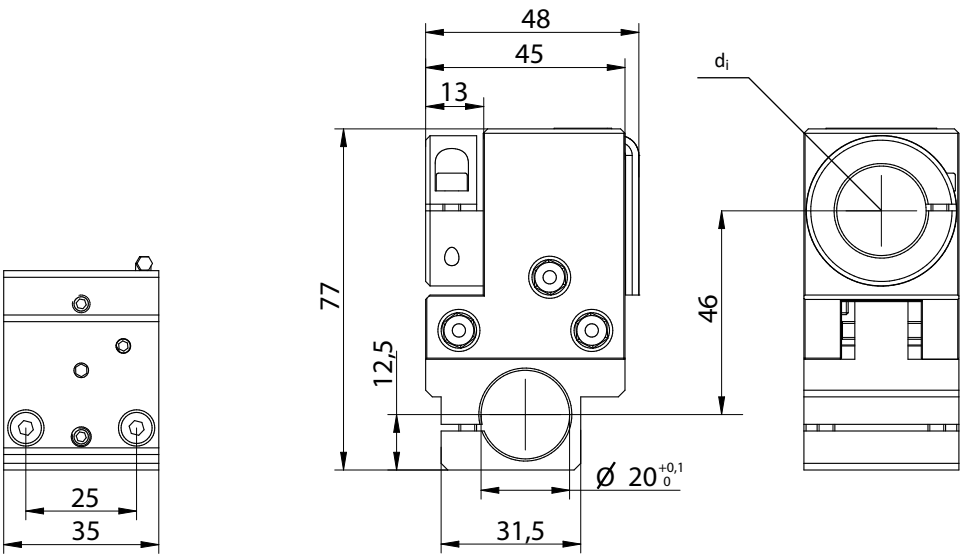

# HX & MXYZ
## Präzisionshalterungen

| Bezeichnung | Justage | Artikelnummer | Beschreibung | Kombinierbar mit: |
|---|---|---|---|---|
| HX-11-K | 1, 3 | HX-11-K | PVC<br>Präzisions-Tellerfederhalterung<br>Für Laser mit Ø11mm<br><br>Justage Inbus T10 / Schlüssel: SW5,5 | ZD<br>ZF-pe-F |
| 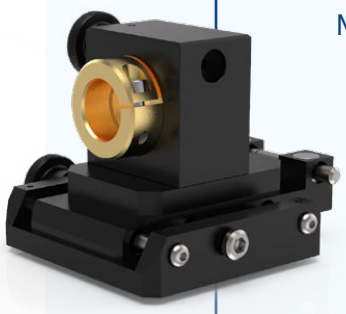 MXYZ-20 | 1, 3, 4 | MXYZ-20B | Eloxiertes Aluminium<br>Für Laser mit Ø20mm<br>Gieren um 20°<br>parallel zur Querachse verschiebbar: 20mm<br>Justage Drehknöpfe<br><br>wartungsfrei, spielfrei, selbsthemmend | ZAT<br>ZM18<br>ZX20 |
| 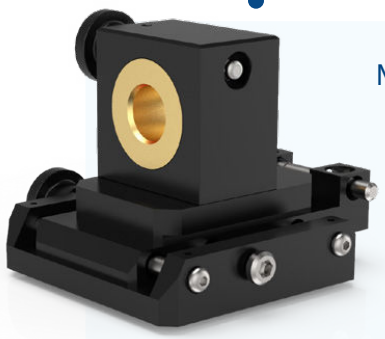 MXYZ-M18 | 1, 3, 4 | MXYZ-M18 | Eloxiertes Aluminium<br>Halterung für Laser mit M18 Außengewinde<br>Gieren um 20°<br>parallel zur Querachse verschiebbar: 20mm<br>Justage Inbus: Drehknöpfe + T20 (Klemmung Laser)<br><br>wartungsfrei, spielfrei, selbsthemmend | ZM18<br>ZX20 |

1 | Rollen

2 | Nicken

3 | Gieren

4 | Verschieben



Abbildungen können vom Original abweichen

# Präzisionshalterung MXYZ

## Für Laser mit Ø20mm oder M18 Außengewinde

Die Präzisionshalterung kann in 3 Achsen eingestellt werden.
Für die Ausrichtung sind keine Werkzeuge erforderlich.
Die Grundplatte der Präzisionshalterung hat zur Installation 4 Gewindebohrungen.

- Aluminiumhalterung
- wartungsfrei
- selbsthemmend

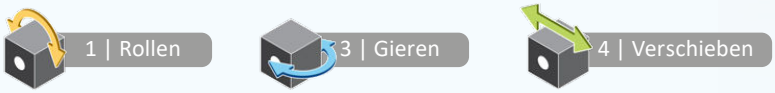


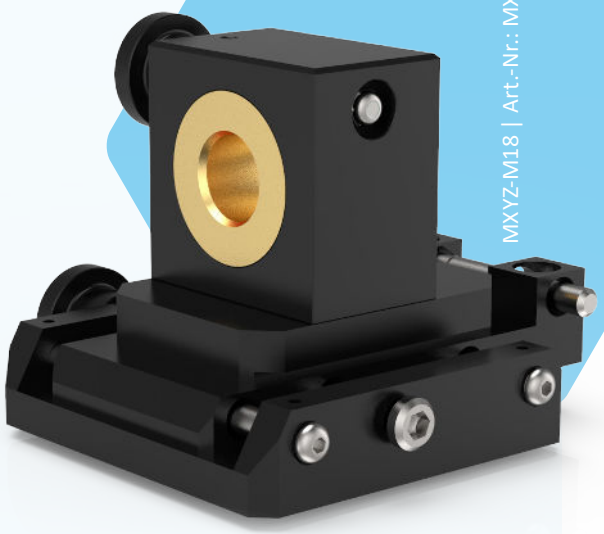

MXYZ-M18 | Art.-Nr.: MXYZ-20B

| Spezifikationen | Einheit | Innendurchmesser $d_i$ |
|---|---|---|
| MXYZ-20 | mm | 20 |
| MXYZ-M18 | - | M18 x 1 |

| Technische Daten | Einheit | |
|---|---|---|
| Länge | mm | 107 +/- 0,5 |
| Breite | mm | 105 +/- 0,5 |
| Höhe | mm | 79 +/- 0,5 |
| Axialer Winkel | ° | 360 |
| Parallele Anpassung | mm | +/- 9 |
| Neigungswinkel | ° | +/- 8 |
| Winkel der Positioniergenauigkeit | mrad | 0,5 |
| Positioniergenauigkeit parallel | mm | 0,1 |
| Positioniergenauigkeit | mrad | 0,5 |
| Material | - | Aluminium |

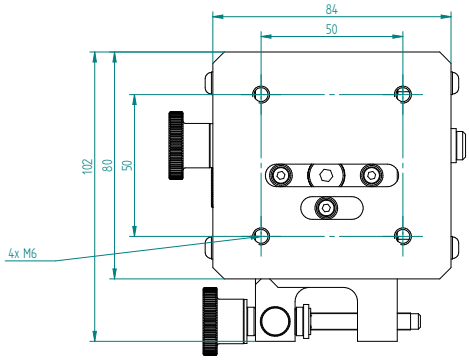


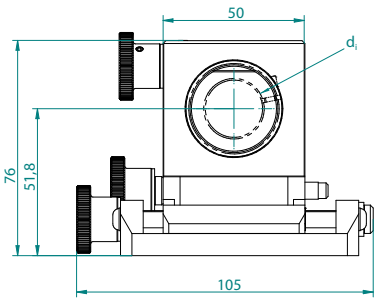


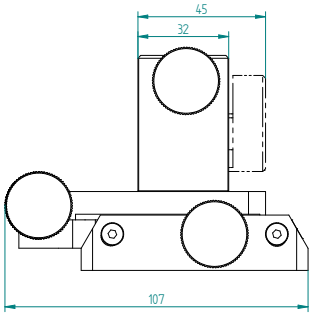


Abbildungen können vom Original abweichen

# Halterungen

H0 Halterung (Aluminium) ..... 13
H2 Halterung (Aluminium) ..... 14
H3 Halterung (Kunststoff)..... 15

# H0
## Halterung (Aluminium)

Durch das aus einem Block gefertigte Aluminiumgehäuse ist eine optimale Wäreableitung gewährleistet.
Die kleinere Halterung, H0-20, kann auch mittels Adapter an Laser mit anderen Durchmessern angepasst werden.

H0-40-20 | Art.-Nr.: 100182500

| | Bezeichnung | Justage | Artikelnummer | Beschreibung | Kombinierbar mit: |
|---|---|---|---|---|---|
| | H0-20-20 | 2<br>3<br>4 | 100182200 | Eloxiertes Aluminium<br>Für Laser mit Ø20mm Durchmesser<br>Montage auf Welle | ZAT<br>ZM18<br>ZX20 |
| | H0-11-20 | 2<br>3<br>4 | 100322100 | Kombipaket für Laser mit Ø11mm:<br>Halterung: H0-20-20<br><br>Adapter: AP-11-0 (Ø11mm)<br>Justage Inbus: T10 + T20 | ZD<br>ZF-pe-F |
| | H0-40-20 | 2<br>3<br>4 | 100182500 | Eloxiertes Aluminium<br>Für Laser mit Ø40mm<br>Montage auf Welle<br>Justage Inbus: T10 + T20 | ZPT-F<br>ZR<br>ZRG-F |

Abbildungen können vom Original abweichen

# H2
## Halterung (Aluminium)

Die Aluminiumhalterung ist 60° kippbar und für unterschiedliche Lasermodule geeignet.
Das Aluminiumgehäuse gewährleistet eine optimale Wärmeableitung.

| | Bezeichnung | Justage | Artikelnummer | Beschreibung | Kombinierbar mit: |
|---|---|---|---|---|---|
| | H2-20 | 1<br>2 | H2-20 | Eloxiertes Aluminium<br>Langloch zur Befestigung auf planer Oberfläche<br>Für Laser mit Ø20mm<br>Justage Inbus: T20 + T25 | ZAT<br>ZM18<br>ZX20 |
| | H2-11M | 1<br>2 | H2-11M | Eloxiertes Aluminium<br>Langloch zur Befestigung auf planer Oberfläche<br>Für Laser mit Ø11mm<br>bessere thermische Anbindung<br>Justage Inbus: T20 + T25 | ZD<br>ZF-pe-F |
| | H2-11 | 1<br>2 | H2-11 | Eloxiertes Aluminium<br>Kombipaket für Laser mit Ø11mm:<br>Halterung: H2-20<br>Adapter: AP-11-0 (Ø11mm)<br>Justage Inbus: T20 + T25 | ZD<br>ZF-pe-F |
| 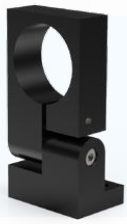 | H2-40 | 1<br>2 | H2-40 | Eloxiertes Aluminium<br>Befestigung auf planer Oberfläche<br>Für Laser mit Ø40mm<br>Justage Inbus: T20 + T25 | ZPT-F<br>ZR<br>ZRG-F |

Abbildungen können vom Original abweichen

# H3
## Halterung (Kunststoff)

Die Kunststoffhalterung mit Kugelkopf für unterschiedliche Lasermodule ist um 180° dreh- und kippbar.

H3-20 | Art.-Nr.: H3-20

| | Bezeichnung | Justage | Artikelnummer | Beschreibung | Kombinierbar mit: |
|---|---|---|---|---|---|
| | H3-20 | 1 2 3 | H3-20 | Kunststoff<br>Kugelkopf<br>Befestigung auf planer Oberfläche<br>Für Laser mit Ø20mm<br>Justage Inbus: T20 | ZAT<br>ZM18<br>ZX20 |
| | H3-11 | 1 2 3 | H3-11 | Kombipaket für Laser mit Ø11mm:<br>Halterung: H3-20<br>Adapter: AP-11 (Ø11mm)<br>Justage Inbus: T20 | ZD<br>ZF-pe-F |
| 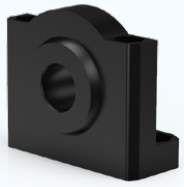 | H3-M18 | 1 2 3 | H3-M18 | Kunststoff<br>Befestigung auf planer Oberfläche<br>Kugelgelenk<br>Für Laser mit M18 Außengewinde<br>Justage Inbus: T20 | ZM18<br>ZX20 |

Abbildungen können vom Original abweichen

# Reduzierhülsen

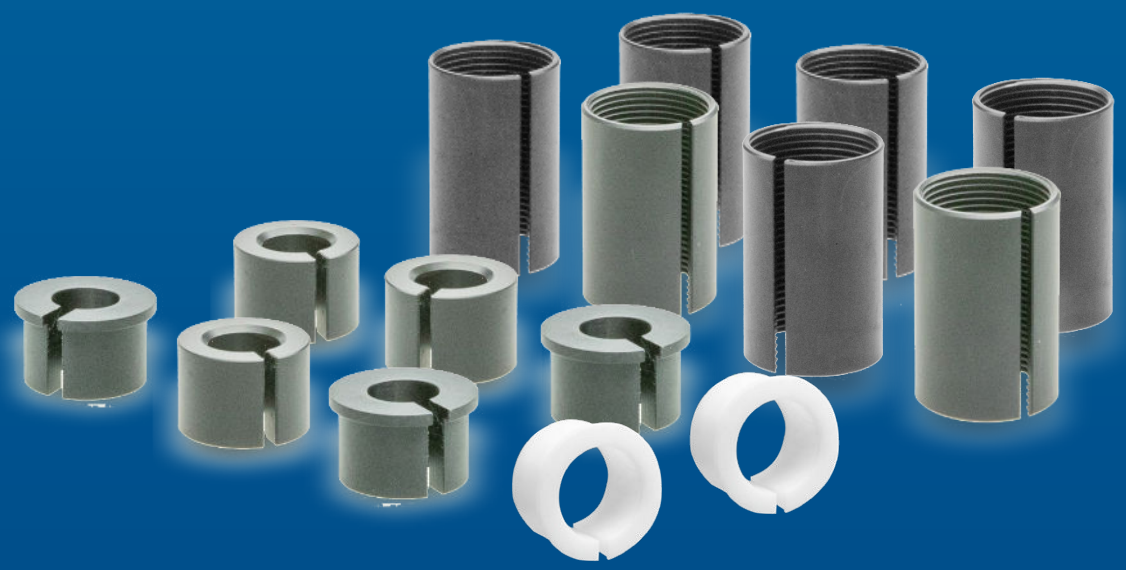

Reduzierhülsen ..... 17

# Reducer sleeves

| | Bezeichnung | Artikelnummer | Beschreibung | Kombinierbar mit: |
|---|---|---|---|---|
| | AP-11-0 | 100248700 | für Halterungen<br>von Ø20mm auf Ø11mm | H0<br>H6<br>H8 |
| | AP-11 | AP11 | für Halterungen<br>von Ø20mm auf Ø11mm<br>mit Halteflansch | H2<br>H3 |
| | AP-40 | AP40 | für Halterungen<br>von ø55mm auf ø40mm<br>mit Halteflansch | ZPT-F<br>ZR<br>ZRG-F |
| | AP-M18-20 | 100568102 | Gewindeadapter für Halterung<br>Ø20mm<br>von M18 Gewinde auf Ø20mm | ZM18<br>ZX20 |
| 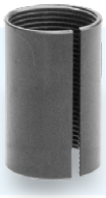 | AP-M18-19 | 100568150 | Gewindeadapter für Halterungen<br>Ø19mm<br>von M18 Gewinde auf Ø19mm | ZM18<br>ZX20 |

Abbildungen können vom Original abweichen

# Befestigungssysteme

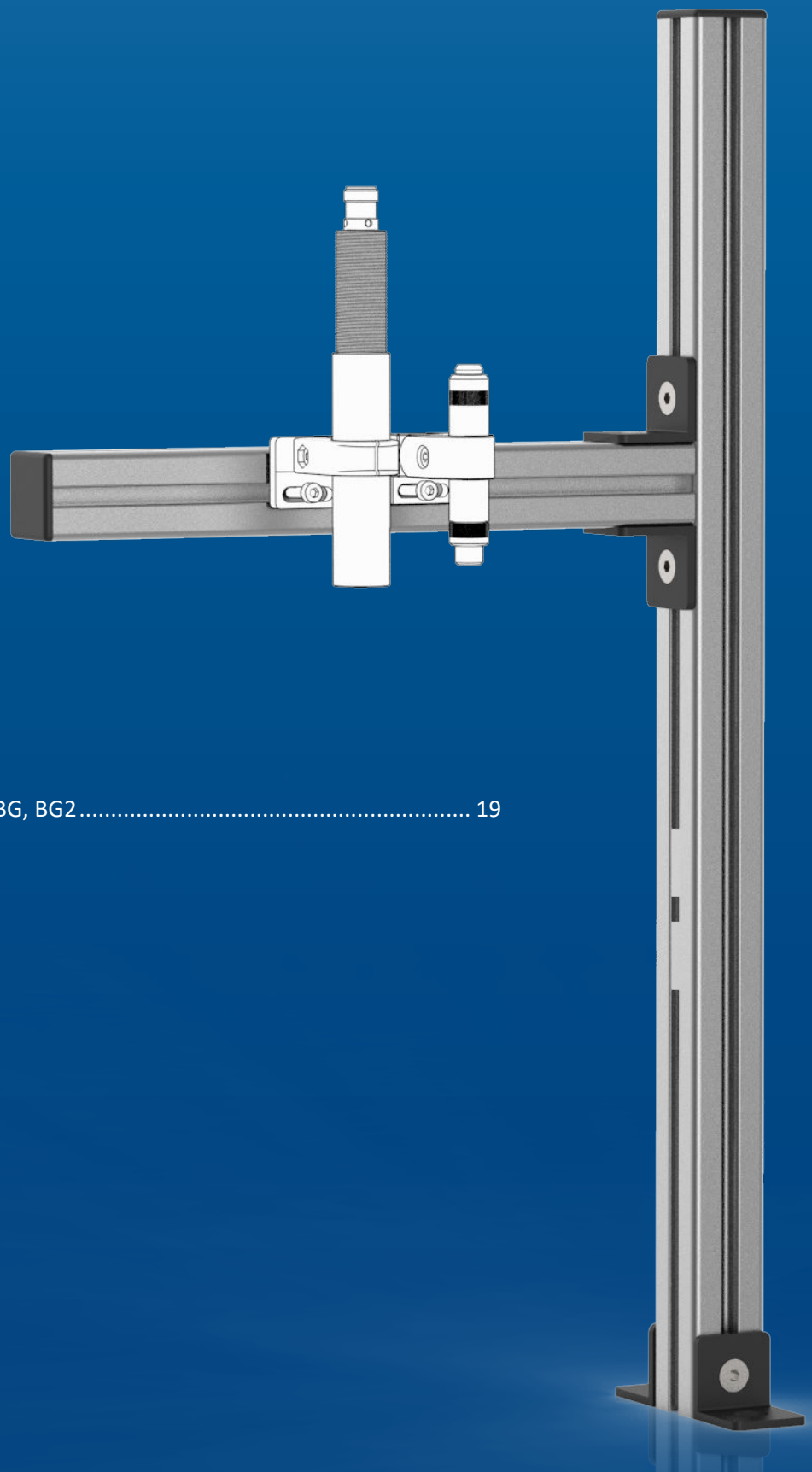

BD, BG, BG2 ..... 19

# Befestigungssysteme

| Bezeichnung | Artikelnummer | Beschreibung | Kombinierbar mit: |
|---|---|---|---|
| Wand- und Decken-halterung | BD | Wand- und Deckenhalterung<br><br>Bestehend aus:<br>Deckenflansch (Alu)<br>Alurohr (Ø40mm x 1.000mm)<br>Edelstahl-Querstange (Ø20mm x 500mm)<br>Verbindungsstück | H0-40-20<br>H0-20-20 |
| 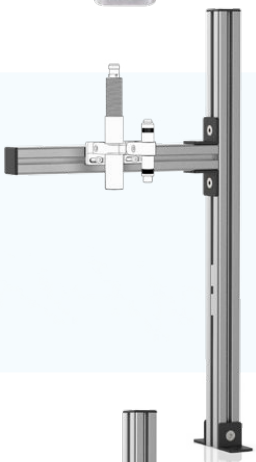 Befestigungssystem | BG | Bestehend aus:<br>2 Aluprofilen<br>(500mm x 30mm x 30mm / 250mm x 30mm x 30mm)<br>Befestigungsmaterial | H2<br>H3 |
| Befestigungssystem 2 | BG2 | Bestehend aus:<br>2 Aluprofilen<br>(500mm x 30mm x 30mm / 250mm x 30mm x 30mm)<br>Befestigungsmaterial<br>Tischklemme | H2<br>H3 |

Abbildungen können vom Original abweichen

# Netzteile

WPS, WPSB Netzteile ..... 21
NG-C-W Netzteile ..... 22
Adapter & Stecker ..... 23

# Netzteile

| | Bezeichnung | Artikelnummer | Beschreibung | Kombinierbar mit: |
|---|---|---|---|---|
| | Netzteil mit M12 Rundsteckverbinder | WPS-9-M12.2 | M12 Rundsteckverbinder<br>9VDC Ausgangsspannung<br>mit Europa und US/Japan Stecker | ZM18<br>ZX20 |
| | Netzteil mit mit M12 Rundsteckverbinder | WPS-24-M12-65W | Weitbereichsnetzteil<br>M12 Rundsteckverbinder<br>24 VDC Ausgangsspannung | ZQ1 |
| 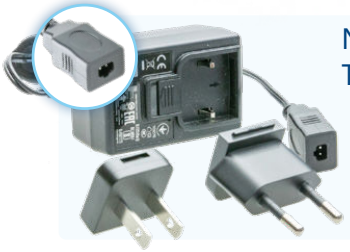 | Netzteil mit Texas-Buchse | WPSB-5.0 | Texas-Buchse<br>5VDC Ausgangsspannung<br>mit Europa und US/Japan Stecker | ZD<br>ZF-pe-F |
| 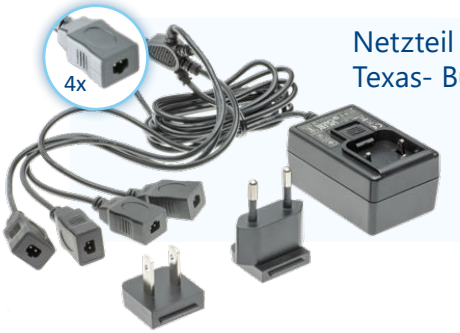 | Netzteil mit 4-fach Texas- Buchse | WPSB-5.0-4S | 4 Texas-Buchsen<br>5VDC Ausgangsspannung<br>mit Europa und US/Japan Stecker | ZD<br>ZF-pe-F |

Abbildungen können vom Original abweichen

# Netzteile

| Bezeichnung | Artikelnummer | Beschreibung | Kombinierbar mit: |
|---|---|---|---|
| Akku-Pack 18V | 100453110 | Akku-Pack mit 18V Ausgangsspannung<br>(2 Batterien Typ E-Block 9V)<br>mit M12 Stecker | ZM18<br>ZX20 |
| NG-C-W-24M | 100368500 | für Hutschiene<br>24VDC Ausgangsspannung | ZD-24<br>ZM18<br>ZFSM<br>ZX<br>ZQ1 |
| NG-C-W-5M | 100368400 | für Hutschiene<br>5VDC Ausgangsspannung | ZD<br>ZM18 |



Abbildungen können vom Original abweichen

# Adapter & circular connector

| | Bezeichnung | Artikelnummer | Beschreibung | Kombinierbar mit: |
|---|---|---|---|---|
| 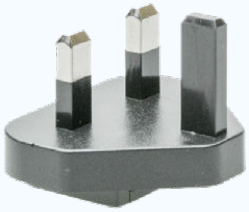 | Steckeradapter UK | 100247510 | Für Netzteile WPS<br>speziell für Großbritannien | WPS<br>WPSB |
| | Steckeradapter AU | 100247530 | Für Netzteile WPS<br>speziell für Australien | WPS<br>WPSB |
| | Rundsteckverbinder | Z24GERADE | 4-polig<br>(female) M12<br>mit Schraubverschluss<br>gerade | ZM18<br>ZX20 |
| | Rundsteckverbinder | Z24WINKEL | 4-polig<br>(female) M12<br>mit Schraubverschluss<br>abgewinkelt | ZM18<br>ZX20 |

Abbildungen können vom Original abweichen

# Kabel

KB4 Cables ..... 25
KB8g Cables ..... 26

| | Bezeichnung | Artikelnummer | Beschreibung | Kombinierbar mit: |
|---|---|---|---|---|
| | KB4-2m | 100499400 | 2m<br>Anschlusskabel<br>mit Schraubverschluss<br>gerade, 4-adrig | ZM18<br>Z-Fiber |
| | KB4-5m | 100499300 | 5m<br>Anschlusskabel<br>mit Schraubverschluss<br>gerade, 4-adrig | ZM18<br>Z-Fiber |
| | KB4w-2m | 100499420 | 2m<br>Anschlusskabel<br>mit Schraubverschluss<br>abgewinkelt, 4-adrig | ZM18<br>Z-Fiber |
| | KB4g-5m | 100499302 | 5m<br>Anschlusskabel geschirmt<br>(Schirm nicht aufgelegt)<br>mit Schraubverschluss<br>gerade, 4-adrig | ZM18<br>Z-Fiber |
| | KB4g-10m | 100499452 | 10m<br>Anschlusskabel geschirmt<br>(Schirm nicht aufgelegt)<br>mit Schraubverschluss<br>gerade, 4-adrig | ZM18<br>Z-Fiber |
| | KB4g-25m | 100499307 | 25m<br>Anschlusskabel geschirmt<br>(Schirm nicht aufgelegt)<br>mit Schraubverschluss<br>gerade, 4-adrig | ZM18<br>Z-Fiber |
| | KB5g-2m | 100499491 | 2m<br>Anschlusskabel geschirmt<br>(Schirm nicht aufgelegt)<br>mit Schraubverschluss<br>gerade, 5-adrig | ZX<br>ZQ1 |
| | KB5g-5m | 100499325 | 10m<br>Anschlusskabel geschirmt<br>(Schirm nicht aufgelegt)<br>mit Schraubverschluss<br>gerade, 5-adrig | ZX<br>ZQ1 |
| | KB5g-10m | 100499453 | 5m<br>Anschlusskabel geschirmt<br>(Schirm nicht aufgelegt)<br>mit Schraubverschluss<br>gerade, 5-adrig | ZX<br>ZQ1 |
| | KB5g-25m | 100499308 | 25m<br>Anschlusskabel geschirmt<br>(Schirm nicht aufgelegt)<br>mit Schraubverschluss<br>gerade, 5-adrig | ZX<br>ZQ1 |
| | KB5w-5m | 100499326 | 5m<br>Anschlusskabel geschirmt<br>(Schirm nicht aufgelegt)<br>mit Schraubverschluss<br>abgewinkelt, 5-adrig | ZX<br>ZQ1 |

| | Bezeichnung | Artikelnummer | Beschreibung | Kombinierbar mit: |
|---|---|---|---|---|
| | KB8g-2m | 100499496 | 2m<br>Anschlusskabel geschirmt<br>(Schirm nicht aufgelegt)<br>mit Schraubverschluss<br>gerade, 8-adrig | ZQ1 |
| | KB8g-5m | 100499335 | 5m<br>Anschlusskabel geschirmt<br>(Schirm nicht aufgelegt)<br>mit Schraubverschluss<br>gerade, 8-adrig | ZQ1 |
| | KB8g-10m | 100499454 | 10m<br>Anschlusskabel geschirmt<br>(Schirm nicht aufgelegt)<br>mit Schraubverschluss<br>gerade, 8-adrig | ZQ1 |
| | Verlängerungskabel 2m | VKABEL2M | Verlängerungskabel Texas<br>2m | ZD<br>ZF-pe-F |



Abbildungen können vom Original abweichen

# Optisches Zubehör

Kappen ..... 28
Weiteres Zubehör..... 29

# Optisches Zubehör

| | Bezeichnung | Artikelnummer | Beschreibung | Kombinierbar mit: |
|---|---|---|---|---|
| | Abblendkappe | AK20 | Abblendkappe<br>zur Verkürzung der Laserlinie<br>// Nicht für Laser mit Powelllinse geeignet // | Laser mit Ø20mm |
| | Abblendkappe abgeschrägt | 100620600 | Abblendkappe abgeschrägt<br>zur Verkürzung der Laserlinie<br>// Nicht für Laser mit Powelllinse geeignet // | Laser mit Ø20mm |
| | Linienbegrenzung-saufsatz LB20 | 100525702 | Kürzung Linienlänge<br>von ca. 11° bis 84° Öffnungswinkel<br>// Nicht für Laser mit Powelllinse geeignet // | Laser mit Ø20mm |
| | Linienbegrenzung-saufsatz LB11 | LB11 | Kürzung Linienlänge<br>Öffnungswinkel: 10 bis 34° | Laser mit Ø11mm |
| | Schutzkappe IP67 mit Glaseinsatz | 100666600 | Schutzkappe SK20<br>IP67 mit Glaseinsatz<br>wasser- und staubdicht | Laser mit Ø20mm |
| | ZM18 Kappe | 100507500 | für M18 Laser<br>mit 400-700nm Wellenlänge<br>mit entspiegelter Glasscheibe<br>// Ersatzteil // | ZM18 |
| | ZX20 Kappe | 101078001 | für ZX20 Laser<br>mit 400-700nm Wellenlänge<br>mit entspiegelter Glasscheibe<br>// Ersatzteil // | ZX20 |
| | Fokusklemmring | 100637700 | Arretiert den Fokusring | ZM18<br>ZX20 |



Abbildungen können vom Original abweichen

# Laserzielbrillen

Laserzielbrille für bessere Sichtbarkeit von Laserprojektionen auf hellen und dunklen Oberflächen.

NICHT als Laser-Schutzbrille geeignet!

| | Bezeichnung | Artikelnummer | Beschreibung | Kombinierbar mit: |
|---|---|---|---|---|
| | LZB rot | LZB | Laserzielbrille für rote Laser | allen Lasern |
| | LZB grün | LZB green | Laserzielbrille für grüne Laser | allen Lasern |

Abbildungen können vom Original abweichen

# Über Z-LASER

„Innovative light for better results – Innovatives Licht für bessere Ergebnisse: Dieses Motto ist für Z-LASER Versprechen und Verpflichtung zugleich.“

## Innovation aus dem Schwarzwald

**Seit 1985 entwickelt und produziert** das Unternehmen aus Freiburg im Herzen des Schwarzwaldes **innovative, präzise und robuste Laserlösungen,** die Menschen und Maschinen visuelle Führung und Orientierung geben.

Das optimiert Produktionsabläufe, sichert Qualität und trägt zum schonenden Umgang mit Ressourcen bei. Das Z-LASER Leistungsangebot umfasst Positionierungslaser, Laser für die Bildverarbeitung, Laserprojektoren und OEM-Lasersysteme. Die visuell eindeutigen Laserlinien der **Positionierungslaser** ermöglichen präzises Positionieren auf nahezu allen Oberflächen. Laser für die **Bildverarbeitung** erfassen, in Kombination mit einer Smart-Kamera, die räumlichen Konturen bewegter und unbewegter Objekte, u.a. um optische Qualitätskontrollen zu automatisieren. **Laserprojektoren** sind eine optische Führungshilfe für Menschen und Maschinen, indem sie variable Muster und Führungslinien projizieren, um Schritt für Schritt durch Montageprozesse zu führen. Und **OEM-Lasersysteme** werden individuell nach den Anforderungen der Kunden gefertigt.

## Z-LASER Kompakt

- Laserinnovationen aus Deutschland seit 1985
- Positionierlaser, Laser für die Bildverarbeitung, Laserprojektoren
- Mehr als 75.000 verkaufte Produkte pro Jahr
- Globale Präsenz mit über 120 Mitarbeitenden und mehr als 60 Handelspartnern
- Teil der Exaktera Unternehmensgruppe, mit besonderem Fokus auf Lasertechnologien

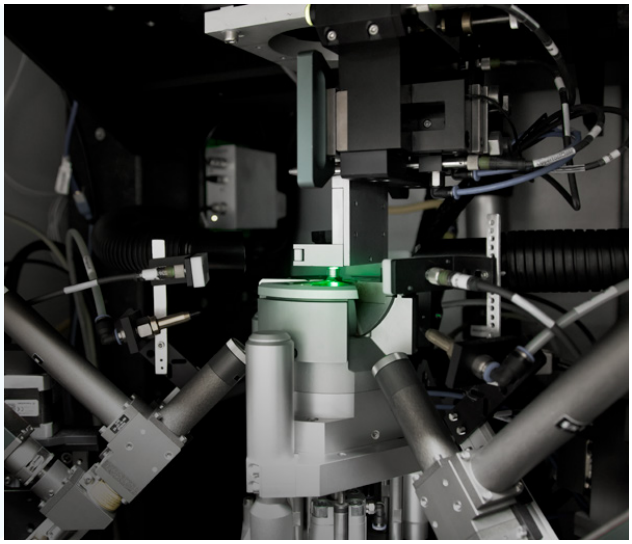

## Lokal verwurzelt, global präsent

Der Schwarzwald ist eine traditionsreiche Wirtschaftsregion im Südwesten Deutschlands. Auch Z-LASER trägt dieses Gen für Innovation und Erfolg in sich: Die über 120 Mitarbeiterinnen und Mitarbeiter des Unternehmens entwickeln, fertigen und vermarkten neue Laser- und Photonik-Lösungen, um die Herausforderungen ihrer Kunden noch besser lösen zu können.

## Vielseitige Anwendung, vertrauensvolle Beziehungen

Der nachhaltige Erfolg von Z-LASER entsteht in der Schnittmenge von Technologiebegeisterung und Kundenorientierung. Und so ist es nicht verwunderlich, dass Z-LASER seit Jahrzehnten erfolgreich in zahlreichen Branchen vertreten ist.

Angefangen von der Holzverarbeitung und Elektronikfertigung über die Textil- und Papierproduktion bis hin zur Automobil- und Baustoffindustrie: Überall, wo es auf zuverlässige Präzision und effiziente Hochleistungsprozesse ankommt, werden Laserinnovationen aus Freiburg eingesetzt.

## Wir kommen zum Punkt...

... weil wir wissen, dass Unternehmenspräsentationen nicht unbedingt in die Kategorie Blockbuster gehören. Und Sie auch bestimmt nicht so viel Zeit haben. Deshalb haben wir unsere 35 Jahre Lasergeschichte auf knackige 17 Seiten komprimiert. Und anstatt über uns zu reden, lassen wir lieber unsere Innovationen sprechen. Denn für alle anderen Fragen sind wir natürlich jederzeit für Sie da.

[~ 5MB pdf]
Firmenpräsentation

# Z-LASER

An Exaktera Company

## Innovative light for better results

### Providing visual guidance to people and machines with laser solutions

**Seit 1985 entwickelt und produziert Z-LASER innovative, präzise und robuste Laserlösungen.**

Positionierlaser, Laser für die Bildverarbeitung und Laserprojektoren von Z-LASER optimieren Produktionsabläufe, sichern Qualität und tragen zum schonenden Umgang mit Ressourcen bei.

### Entwicklung aus Deutschland seit 1985

Über 120 Mitarbeitende entwickeln und produzieren komplett in Freiburg, Deutschland.

### Innovationen aus Überzeugung

25 % unseres Teams arbeiten in Forschung & Entwicklung.

### Regional verwurzelt, weltweit zu Hause

Über 60 Vertriebspartner und Vertriebsbüros weltweit.

### Die passende Lösung für jede Anforderung

Im engen Kundenaustausch entwickelt, passen sich unsere Produkte perfekt Ihren Anforderungen an.

### Modulare Produkte für effiziente Prozesse

Modularität bedeutet weniger Wartung, optimierte Leistung und bessere Skalierbarkeit.

### Positionierlaser

Profitieren Sie von mehr Präzision für effizientere Prozesse bei geringerem Materialverbrauch.

### Laser für Bildverarbeitung

Automatisieren Sie Ihre optische Qualitätskontrolle mit strukturiertem Laserlicht.

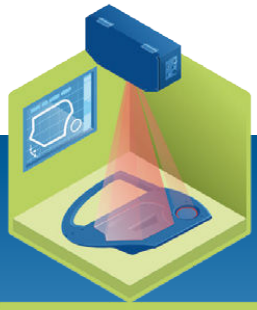

### Laserprojektoren

Ersetzen Sie mechanische Schablonen durch Laserprojektionen und sparen Sie Zeit, Geld und Material.

## Kontakt

Kontaktieren Sie uns.
Wir beraten Sie gerne!

www.z-laser.com/kontakt


**Headquarter**
Z-LASER GmbH
Merzhauser Str. 134
79100 Freiburg
Germany

Tel.: +49 761 296 44-44
E-Mail: info@z-laser.de
Web: www.z-laser.com

**Vertriebsbüro**
Z-LASER Italia Srl.
Via Gran Paradiso, 4
20861 Brugherio MB
Italy

Tel.: +39 039 287 1860
E-Mail: info@z-laser.com
Web: www.z-laser.com